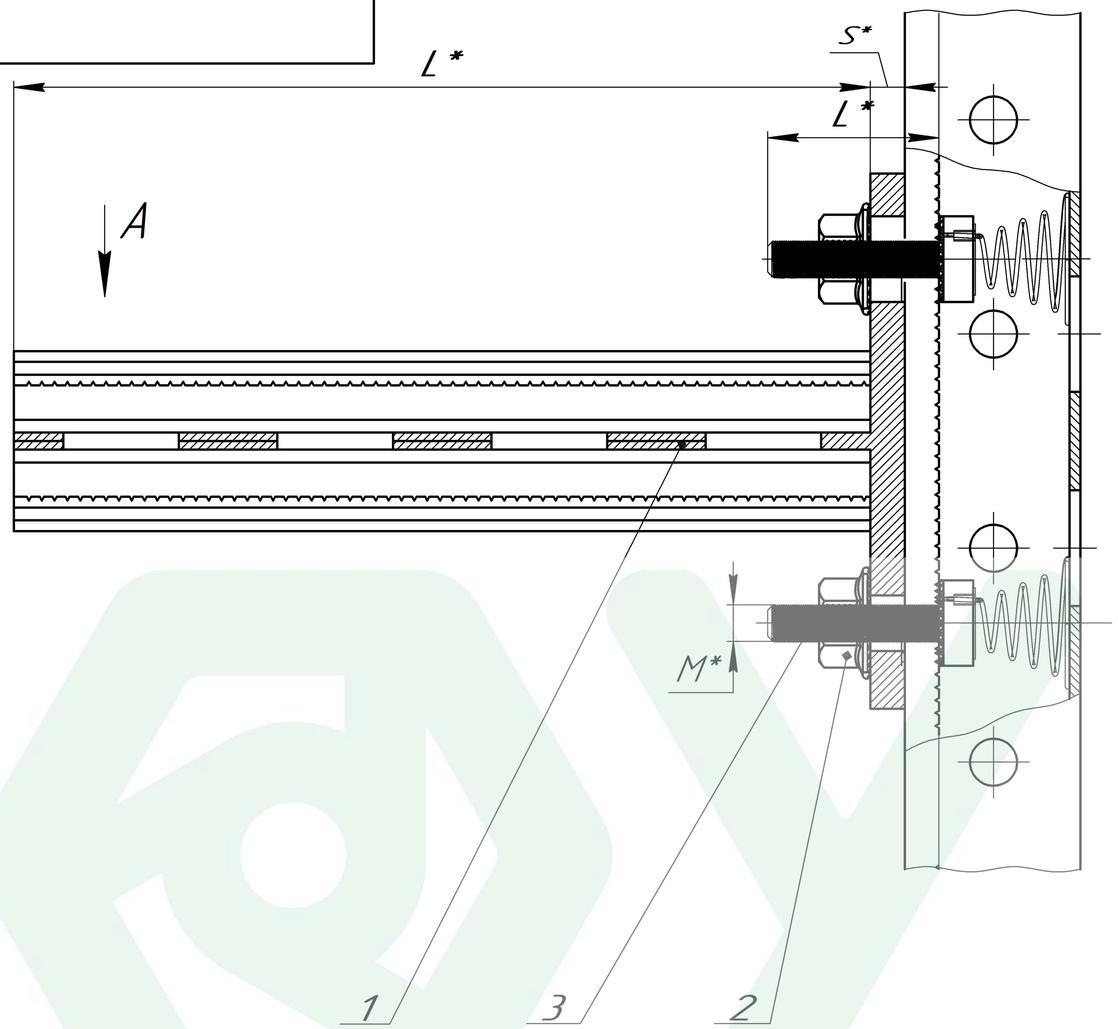

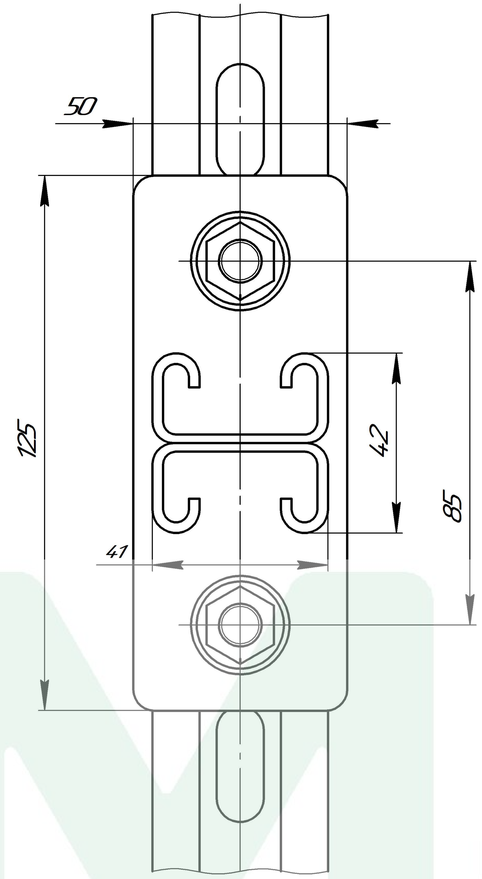

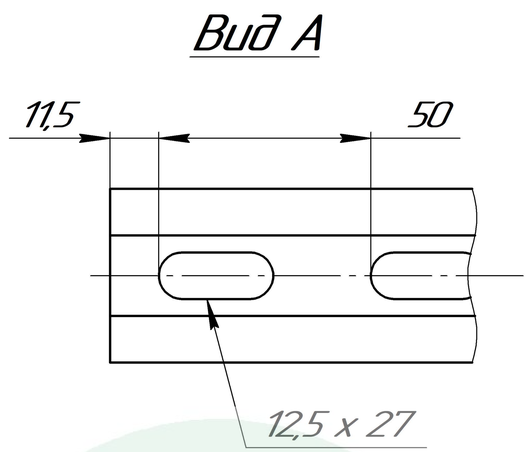

Поз.	Артикул	Наименование	Кол-во, шт
1	SKD– 21 – L *– HD*	Консоль двойная 41 x 21 мм	1
2	SF – M*– HD*	Гайка с фланцем DIN 6923	2
3	TBP– M*– L *	Т – болт с пружиной	2

1. * Подбор типоразмеров элементов осуществляется по технической документации УМС.
2. Несущая способность элементов узла проверяется по технической документации УМС.
3. Необходимо учитывать требования действующих СНиПов РФ.

* Переменные данные для исполнения:

L * – длина элемента , мм.
M* – диаметр резьбы элемента , мм.
D* – диаметр элемента , мм.
HD* – покрытие элемента
S* – толщина элемента , мм

Изм.	Лист	№ докум.	Подп.	Дата
Разраб.				
Пров.				
Т.контр.				
Н.контр.				
Утв.				

Крепление страт-консоли SKD-21 к страт-профилю

Лит.	Масса	Масштаб
Лист	Листов 1	

Вариант № 4

УМС

Перв. примен. | Справ. № | Подп. и дата | Инв. № дубл. | Взам. инв. № | Подп. и дата | Инв. № подл.

Копировал | Формат А3